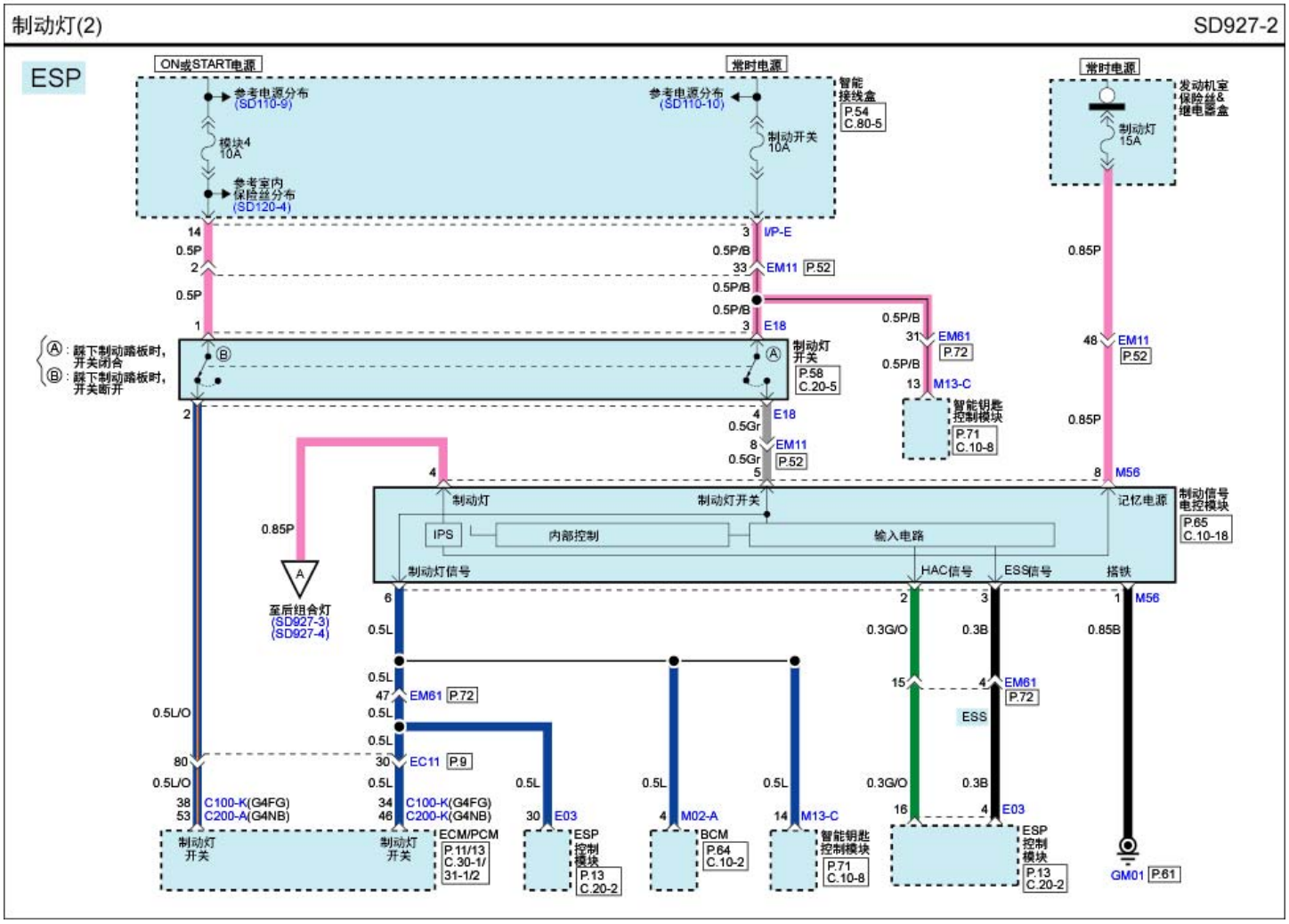
制动灯(2)
SD927-2
ESP
ON或START电源
常时电源
参考电源分布 (SD110-9)
参考电源分布 (SD110-10)
智能接线盒
P.54
C.80-5
模块4 10A
制动开关 10A
参考室内保险丝分布 (SD120-4)
常时电源
发动机室保险丝&继电器盒
制动灯 15A
I/P-E
EM11 P.52
E18
制动灯开关
P.58
C.20-5
Ⓐ：踩下制动踏板时，开关闭合
Ⓑ：踩下制动踏板时，开关断开
EM61
P.72
M13-C
智能钥匙控制模块
P.71
C.10-8
M56
制动信号电控模块
P.65
C.10-18
制动灯
制动灯开关
记忆电源
IPS
内部控制
输入电路
制动灯信号
HAC信号
ESS信号
搭铁
至后组合灯 (SD927-3) (SD927-4)
EC11 P.9
C100-K(G4FG)
C200-A(G4NB)
制动灯开关
ECM/PCM
P.11/13
C.30-1/31-1/2
E03
ESP控制模块
P.13
C.20-2
M02-A
BCM
P.64
C.10-2
ESS
GM01 P.61